MONOBLOCK WÄRMEPUMPE R290 - AUSSENEINHEIT 16 kW

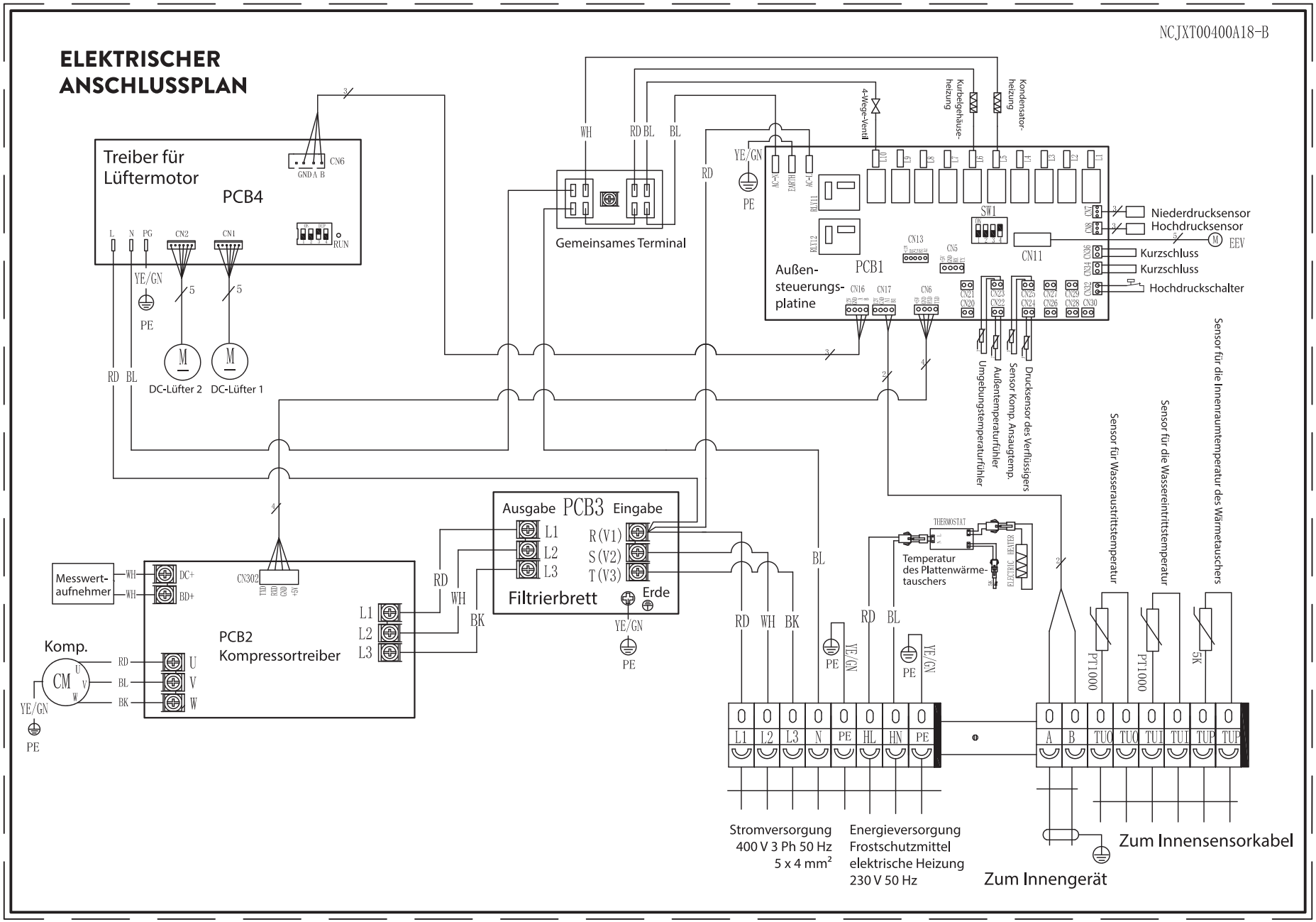

VORSICHT! Die technischen Daten können ohne vorherige Ankündigung geändert werden.
Die tatsächlichen technischen Daten des Geräts entnehmen Sie bitte den auf dem Gerät angebrachten Spezifikationsetiketten.